PS-040/2-021

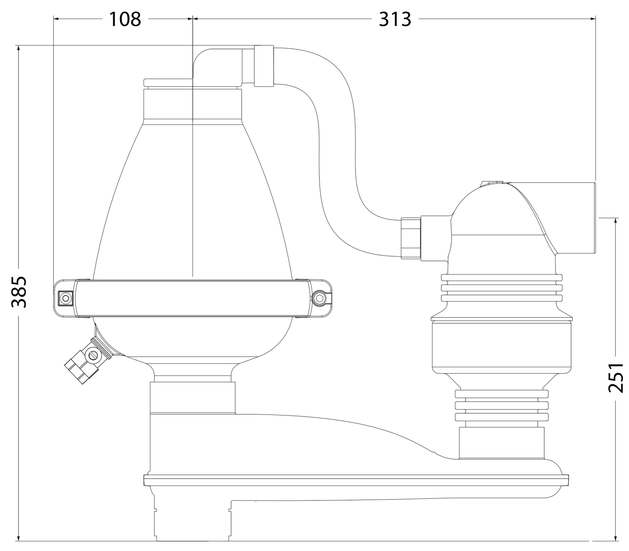

2"

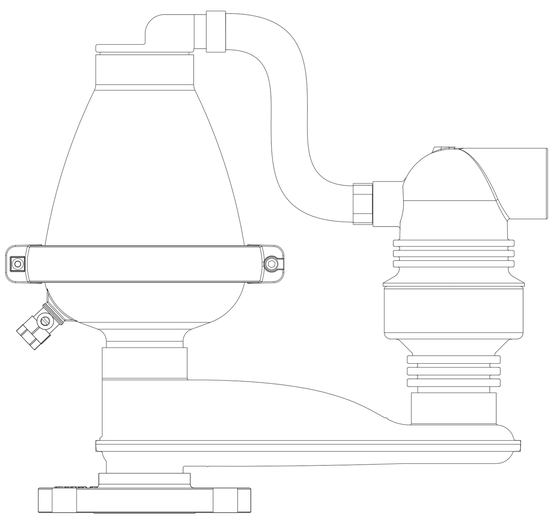

DN50

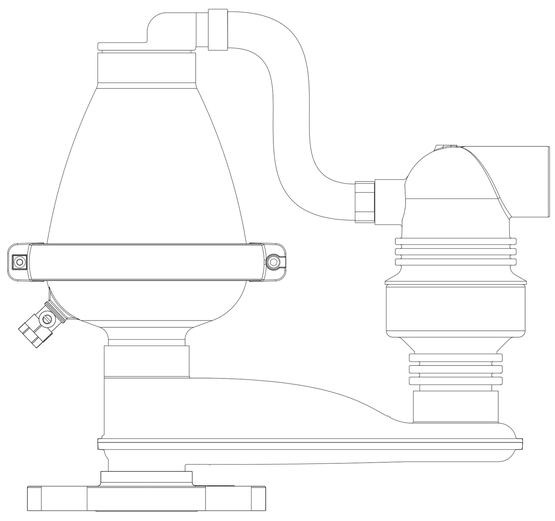

DN40/50/65

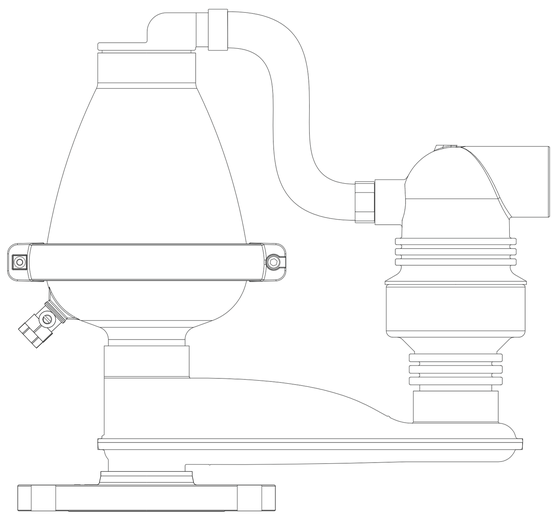

DN80

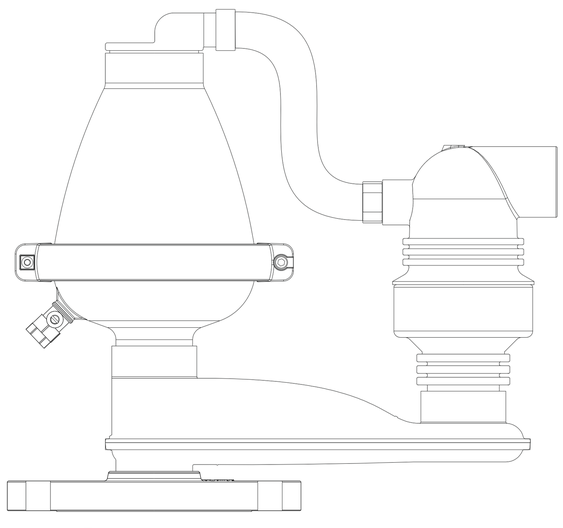

DN100

PS-040/2-L-025

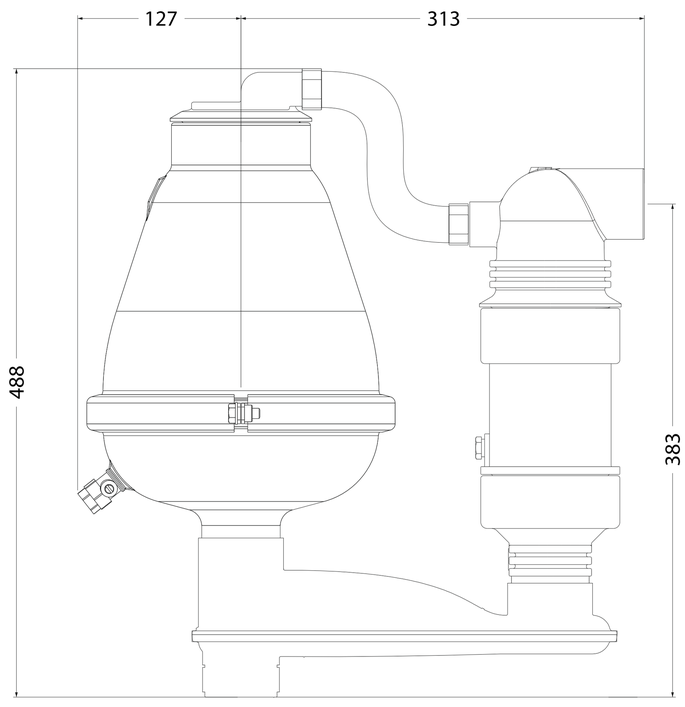

2"

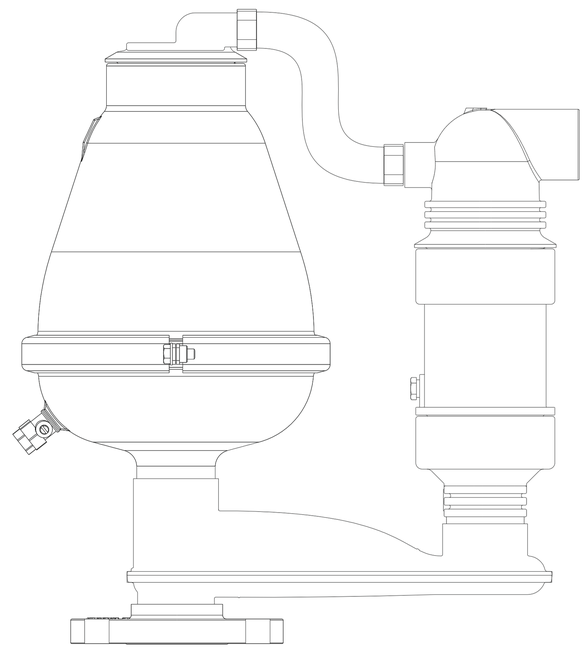

DN50

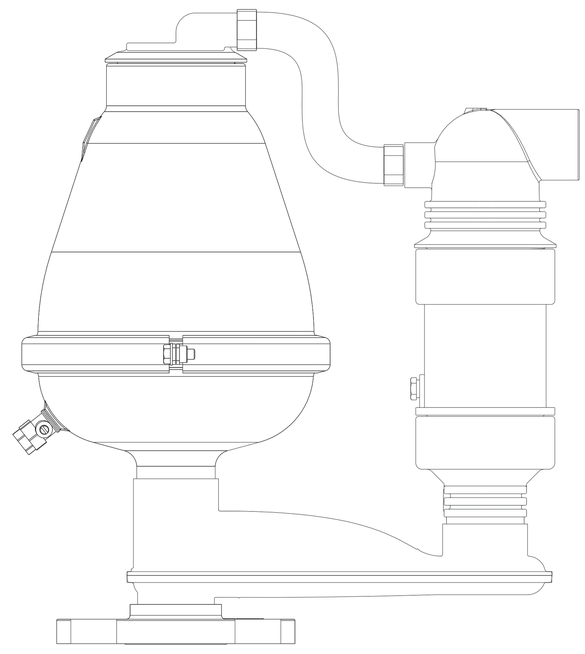

DN40/50/65

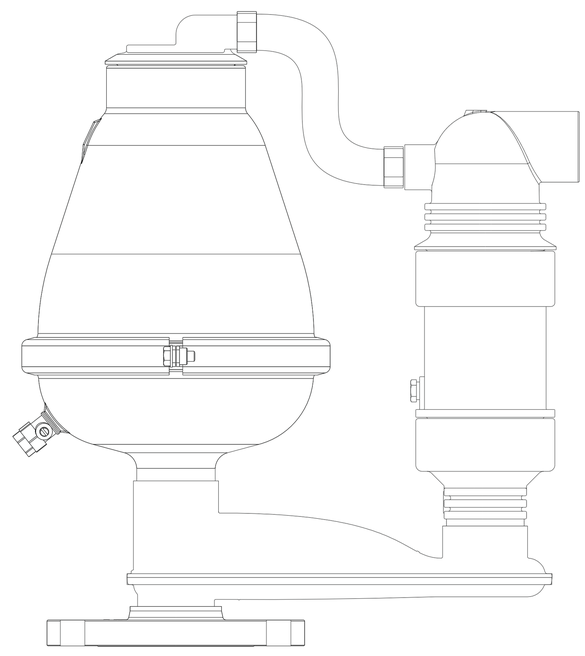

DN80

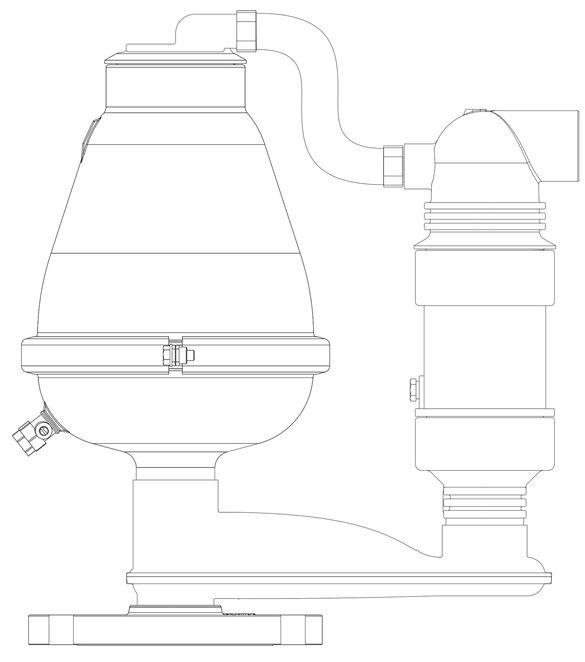

DN100